Fenster-Schnitte

System-Schnitt:
Vertikal-Schnitt Fenster-Flügel Standard

air-lux.
Das Fenster.

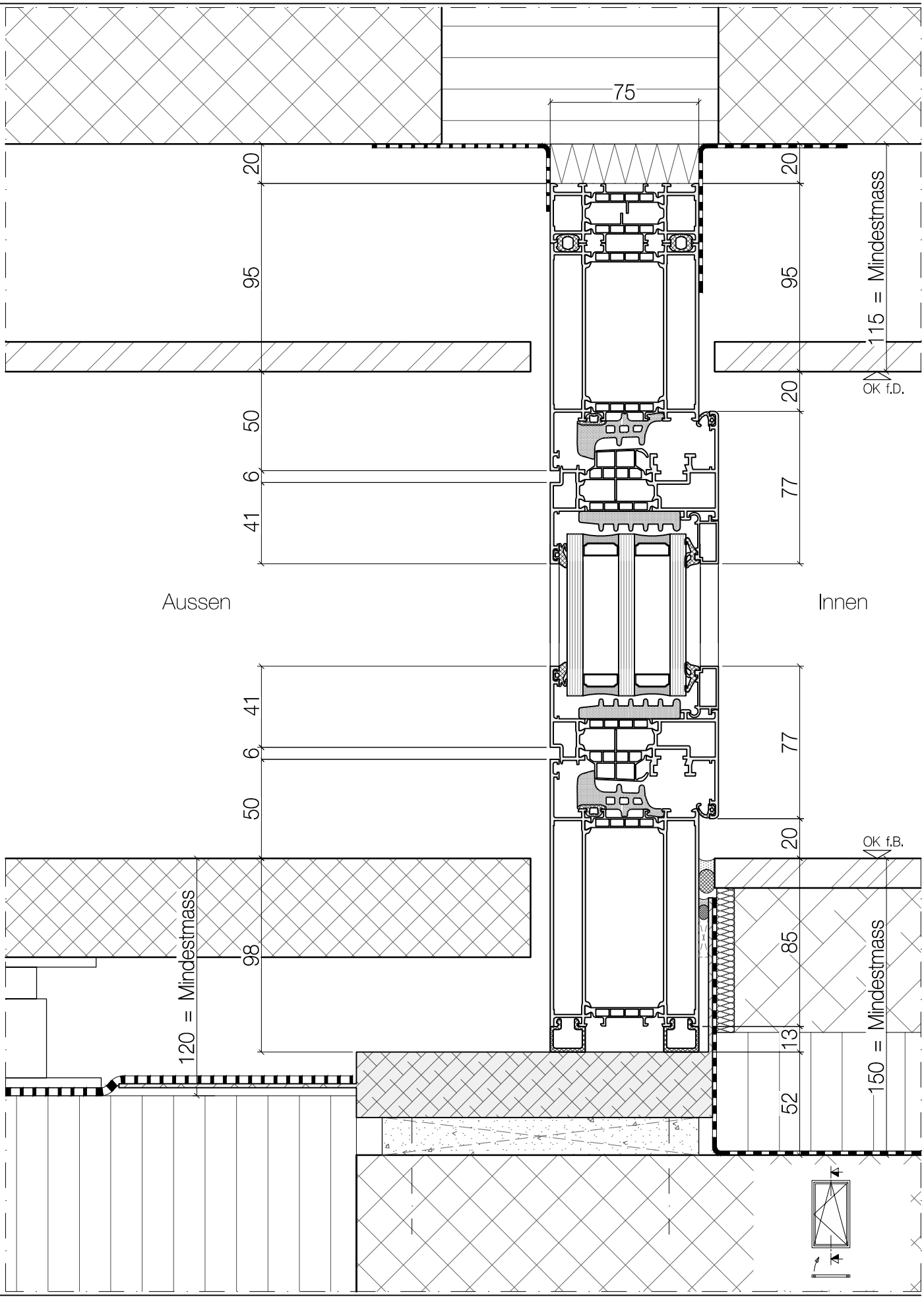

Air-Lux Technik AG T +41 71 272 26 00
9032 Engelburg/SG info@air-lux.ch
Schweiz www.air-lux.ch

System-Schnitt:
Vertikal-Schnitt Fenster-Flügel Integral

air–lux.
Das Fenster.

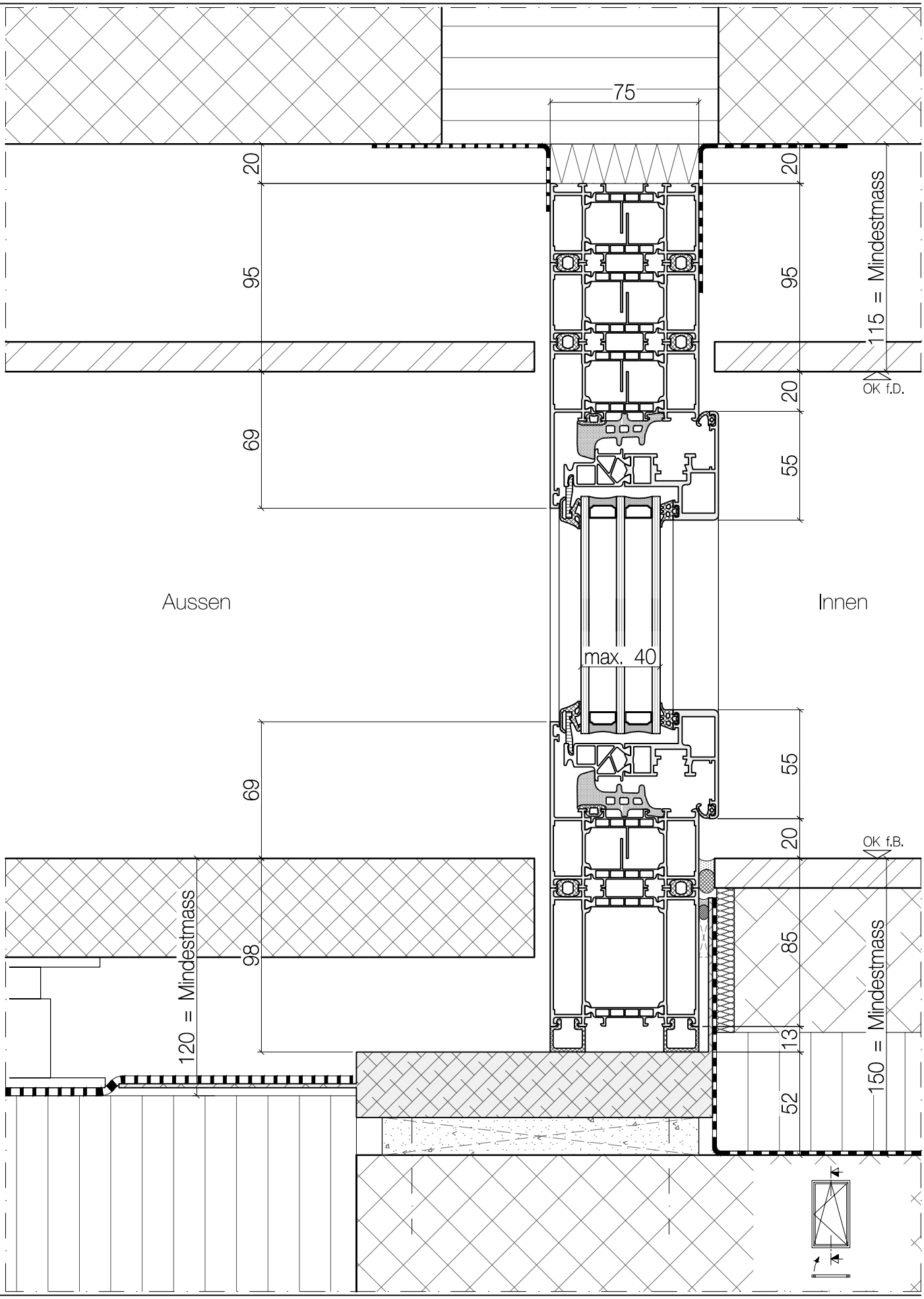

System-Schnitt:
Horizontal-Schnitt Profil Festverglast / Drehkipp-Flügel

air–lux.
Das Fenster.

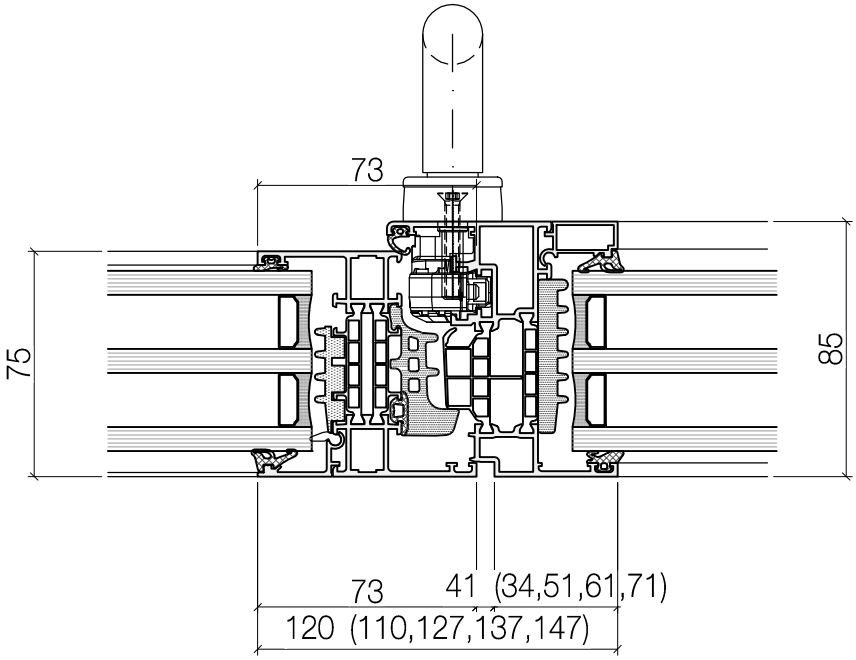

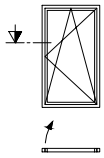

Air-Lux Technik AG T +41 71 272 26 00
9032 Engelburg/SG info@air-lux.ch
Schweiz www.air-lux.ch

System-Schnitt:
Horizontal-Schnitt Profil Festverglast / Drehkipp-Flügel Integral
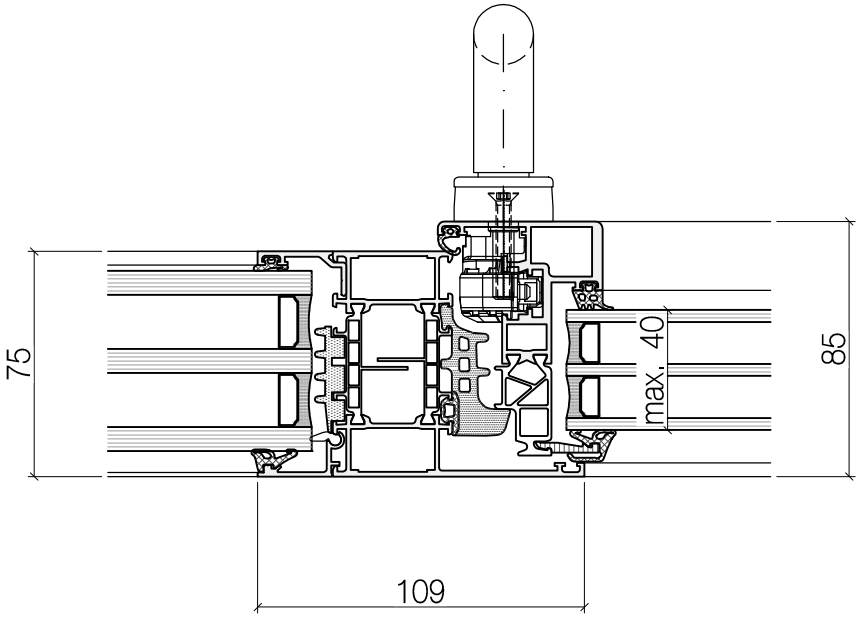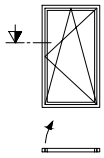
air–lux.
Das Fenster.